参考図

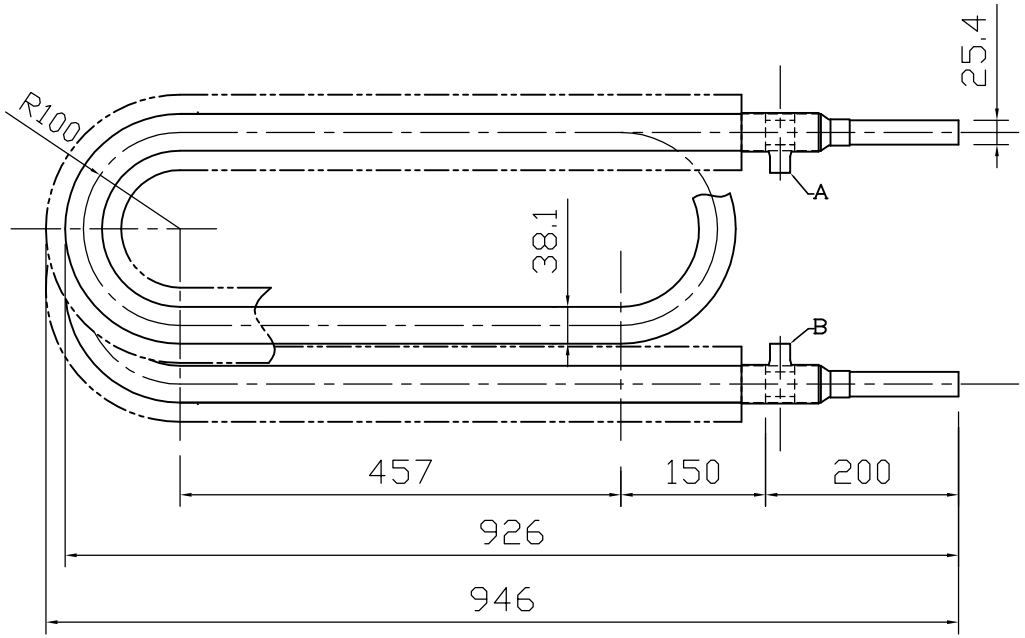

設定条件

（１）冷媒	R22
（２）水の管内流速	3m/s
（３）蒸発温度	-10℃
（４）水温	2℃
冷凍機能力	3.7kW
冷凍能力	10.5KW (9000Kcal/h)
溝付二重管内循環水量	110ﾘｯﾄﾙ/min
必要本数	１本

外管：外径　38.1mm
　　材質　銅
内管：外径　25.4mm
　　材質　チタン

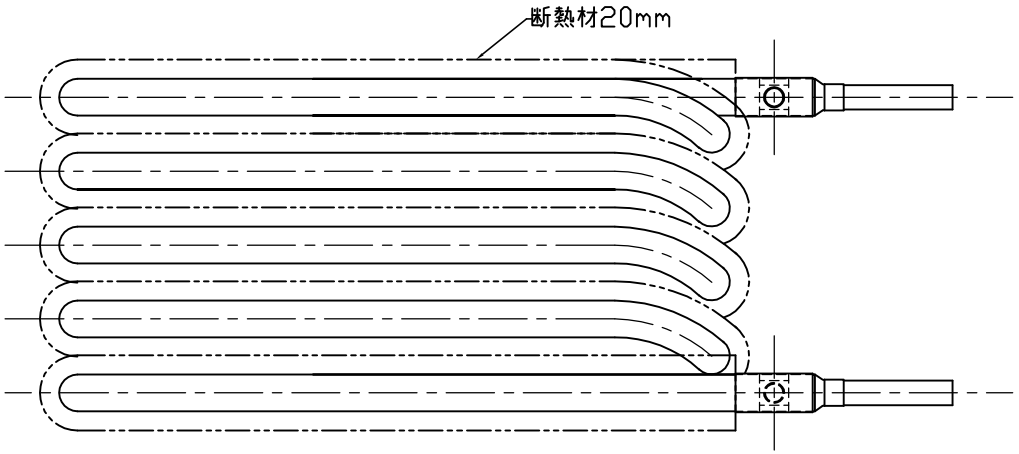

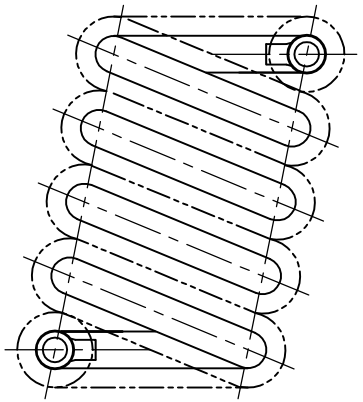

冷媒配管の継ぎ手Ａ・Ｂのサイズ及び方向はご発注時にご指示ください。
チタン側の接続口はフランジやニップル加工等も承ります。

	NAME 溝付２重管式熱交換器	QUANTITY	SCALE	DATE	PROJECTION
	DRAWING NAME TI38TR5N8100（3.7kW用）	MATERIAL	APPROVED	DESIGNED	DRAWING NO