参考図

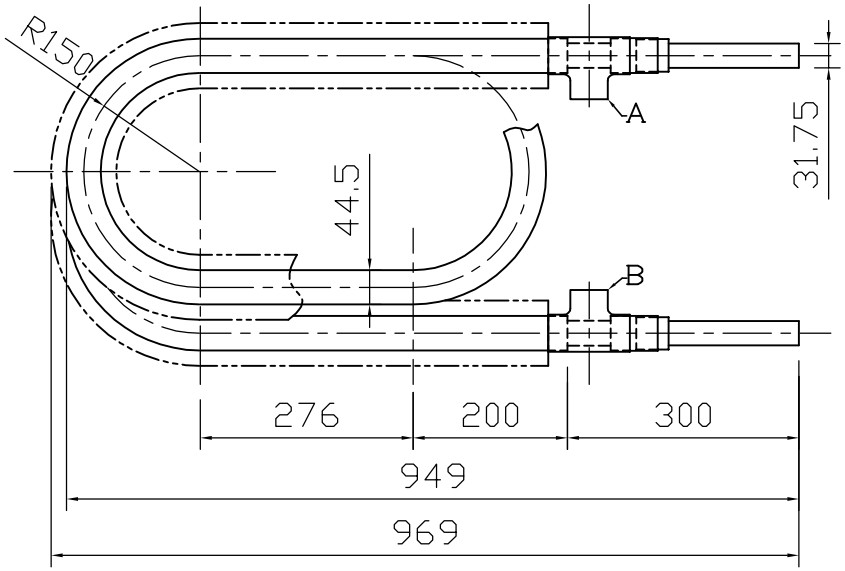

設定条件

（１）冷媒	R22
（２）水の管内流速	3m/s
（３）蒸発温度	-10℃
（４）水温	2℃
冷凍機能力	5.5 kW
冷凍能力	16.7KW (14350Kcal/h)
溝付二重管内循環水量	160ﾘｯﾄﾙ/min
必要本数	１本

外管：外径　44.5mm
　　材質　銅
内管：外径　31.75mm
　　材質　チタン

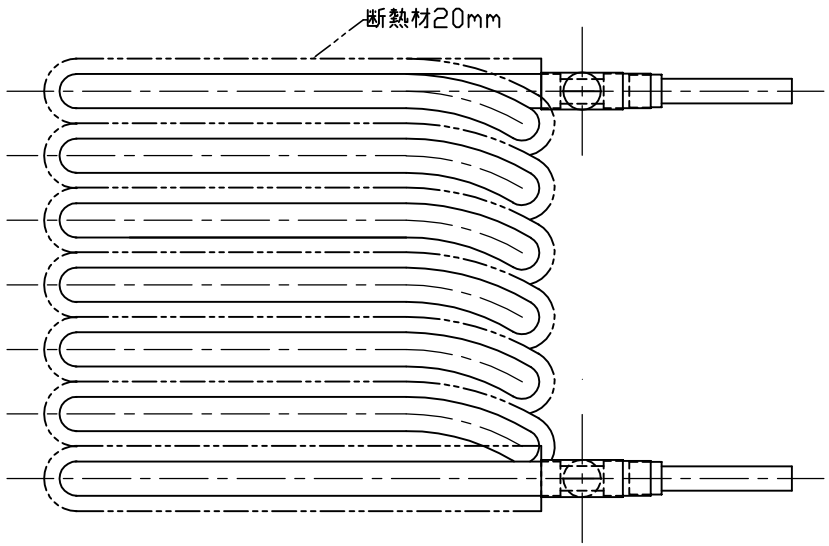

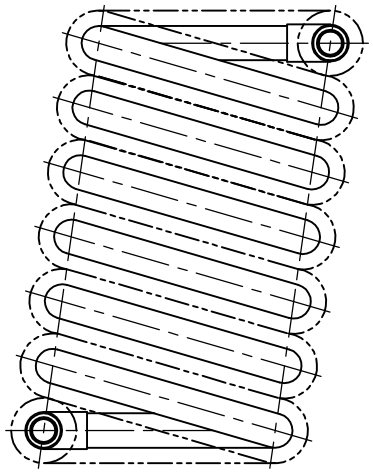

冷媒配管の継ぎ手Ａ・Ｂのサイズ及び方向はご発注時にご指示ください。
チタン側の接続口はフランジやニップル加工等も承ります。

NAME	QUANTITY	SCALE	DATE	PROJECTION
溝付２重管式熱交換器				
DRAWING NAME	MATERIAL	APPROVED	DESIGNED	DRAWING NO
TI45TR7N11000（5.5kW用）				