# 参考図

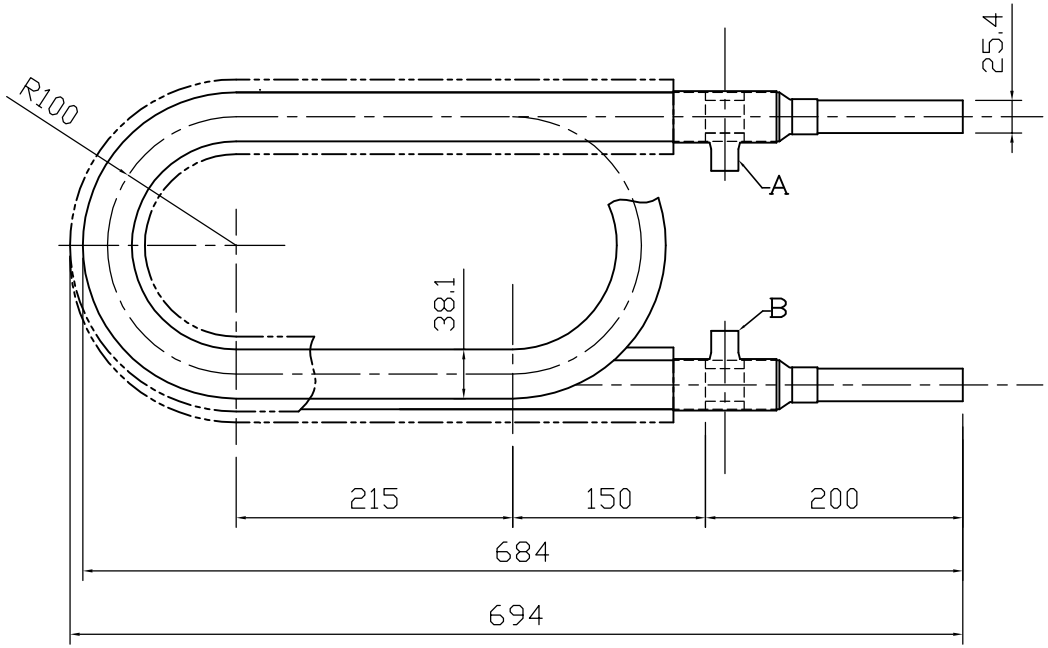


設定条件

| | |
|---|---|
| （１）冷媒 | R22 |
| （２）水の管内流速 | 3m/s |
| （３）蒸発温度 | +5℃ |
| （４）水温 | 20℃ |
| 冷凍機能力 | 2.25kW |
| 冷凍能力 | 6.978KW (6000Kcal/h) |
| 溝付二重管内循環水量 | 80ﾘｯﾄﾙ/min必要 |
| 本数 | １本 |

外管：外径　38.1mm
　　材質　銅
内管：外径　25.4mm
　　材質　チタン

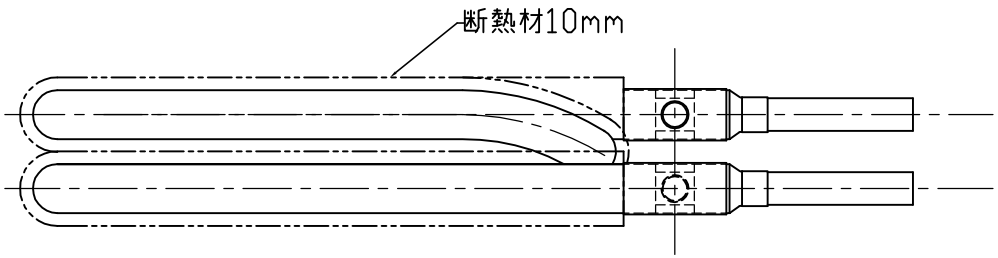


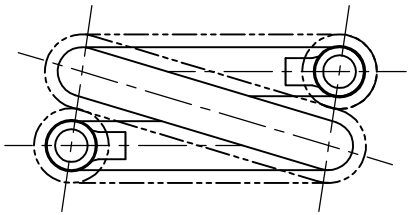

冷媒配管の継ぎ手Ａ・Ｂのサイズ及び方向はご発注時にご指示ください。
チタン側の接続口はフランジやニップル加工等も承ります。

| | | | | | |
|---|---|---|---|---|---|
| | NAME 溝付２重管式熱交換器 | QUANTITY | SCALE | DATE | PROJECTION |
| | DRAWING NAME TI38TR2N2500（2.25kW用） | MATERIAL | APPROVED | DESIGNED | DRAWING NO |