参考図

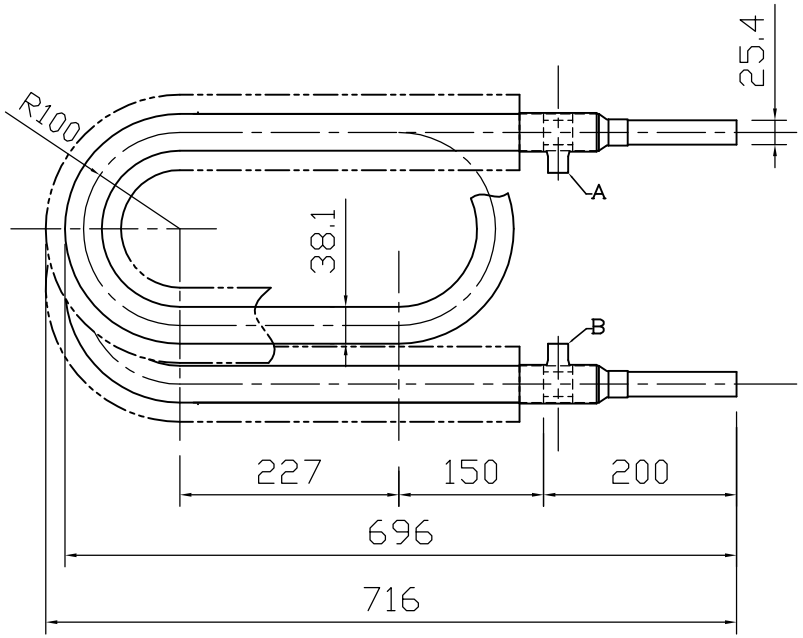

設定条件
（１）冷媒　R404A
（２）水の管内流速　3m/s
（３）蒸発温度　-10℃
（４）水温　2℃
冷凍機能力　2.25kW
冷凍能力　7.6KW
(6500Kcal/h)
溝付二重管内循環水量
110ﾘｯﾄﾙ/min
必要本数　１本

外管：外径　38.1mm
材質　銅
内管：外径　25.4mm
材質　チタン

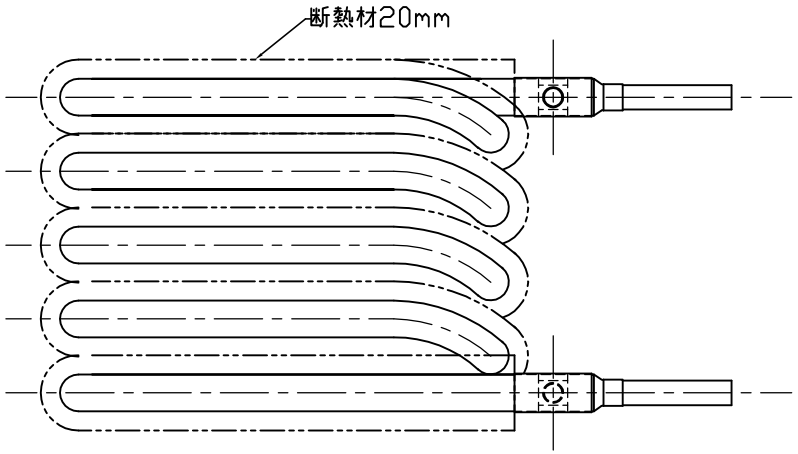

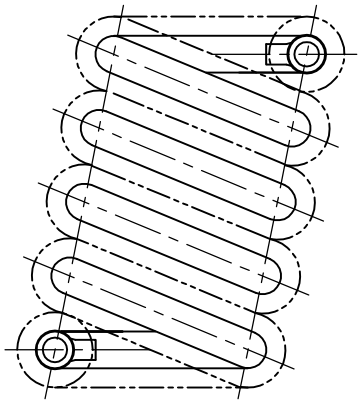

冷媒配管の継ぎ手Ａ・Ｂのサイズ及び方向はご発注時にご指示ください。
チタン側の接続口はフランジやニップル加工等も承ります。

	NAME 溝付２重管式熱交換器	QUANTITY	SCALE	DATE	PROJECTION
	DRAWING NAME TI38TR5N5800（2.25kW用）	MATERIAL	APPROVED	DESIGNED	DRAWING NO