参考図

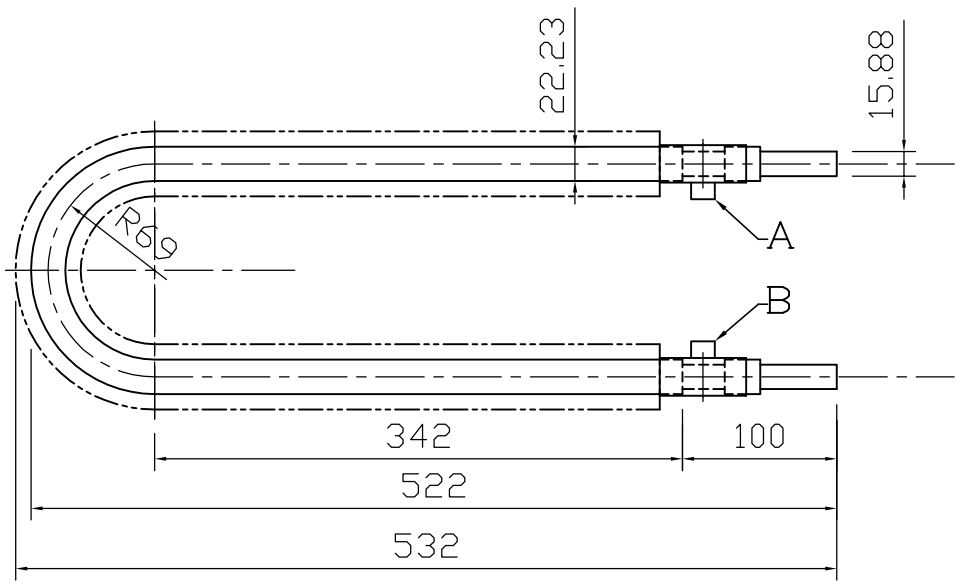

設定条件

（１）冷媒	R404A
（２）水の管内流速	3m/s
（３）蒸発温度	-5℃
（４）水温	10～20℃
冷凍機能力	0.6kW
冷凍能力	2.0KW (1700Kcal/h)
溝付二重管内循環水量	30ﾘｯﾄﾙ/min
必要本数	１本

外管：外径　22.23mm
　　材質　銅
内管：外径　15.88mm
　　材質　チタン

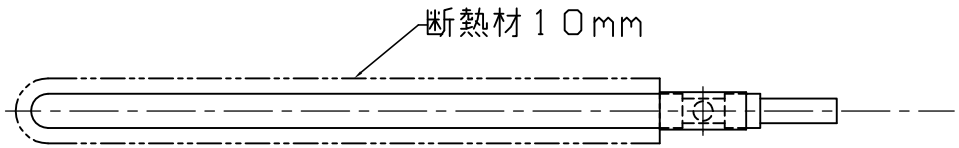

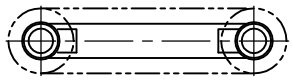

冷媒配管の継ぎ手Ａ・Ｂのサイズ及び方向はご発注時にご指示ください。
チタン側の接続口はフランジやニップル加工等も承ります。

NAME 溝付２重管式熱交換器	QUANTITY	SCALE	DATE	PROJECTION
DRAWING NAME TI22UB1100（0.6kW用）	MATERIAL	APPROVED	DESIGNED	DRAWING NO