参考図

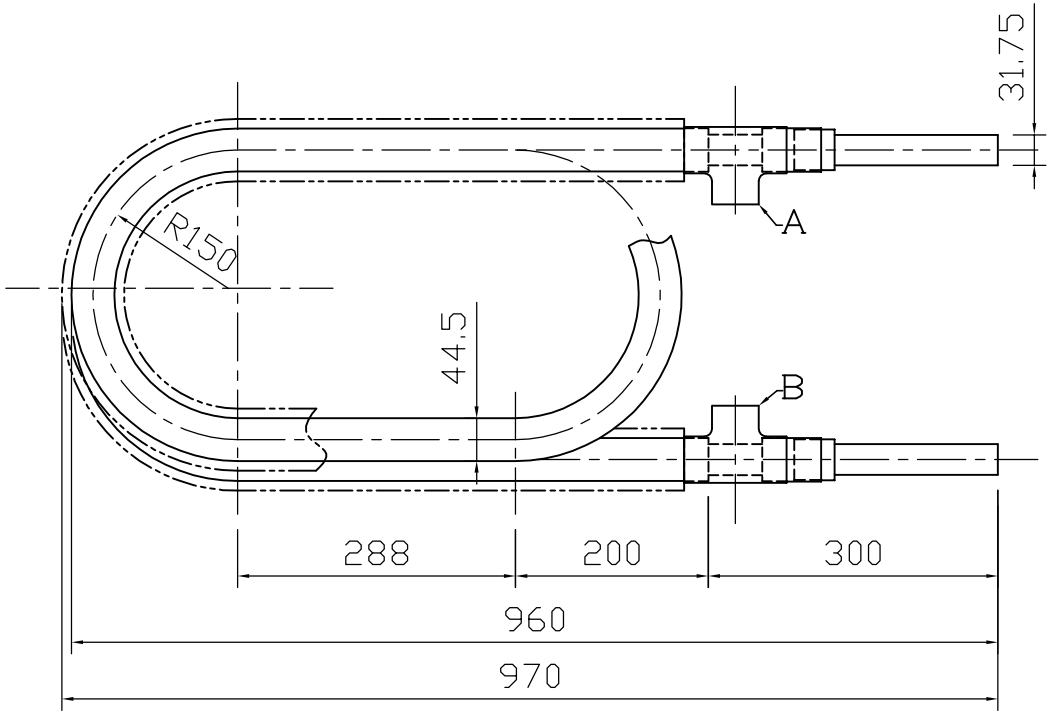

設定条件

（１）冷媒	R404A
（２）水の管内流速	3m/s
（３）蒸発温度	-5℃
（４）水温	5℃
冷凍機能力	6.0kW
冷凍能力	22.7KW (19500Kcal/h)
溝付二重管内循環水量	260ﾘｯﾄﾙ/min (130ﾘｯﾄﾙ/min １本当たり)
必要本数	２本

外管：外径　44.5mm
　　材質　銅
内管：外径　31.75mm
　　材質　チタン

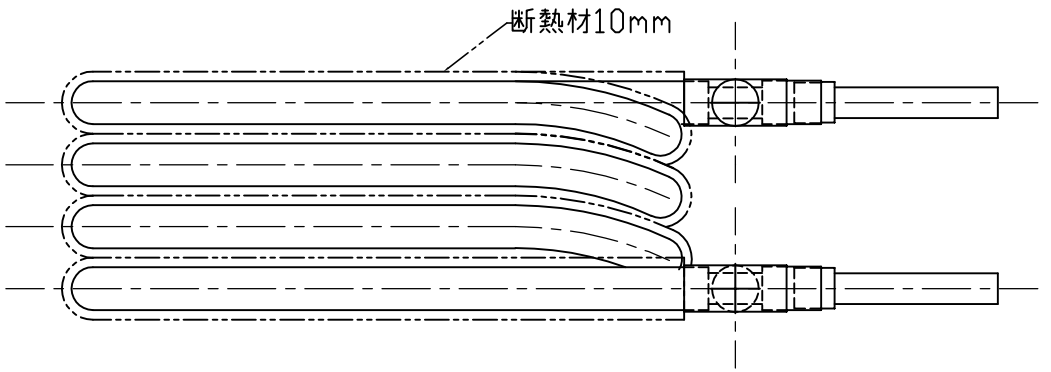

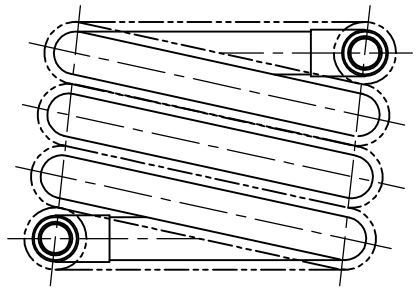

冷媒配管の継ぎ手Ａ・Ｂのサイズ及び方向はご発注時にご指示ください。
チタン側の接続口はフランジやニップル加工等も承ります。

	NAME 溝付２重管式熱交換器	QUANTITY	SCALE	DATE	PROJECTION
	DRAWING NAME TI45TR4N6600×2本（6.0kW用）	MATERIAL	APPROVED	DESIGNED	DRAWING NO